FUSION 18

Manuel du propriétaire

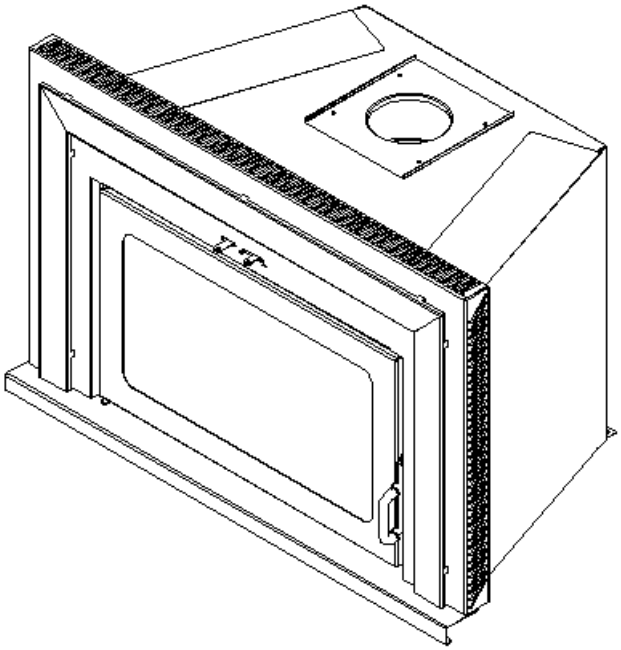

Ce produit est testé et homologué selon les normes ULC S628 et UL 1482 par un laboratoire accrédité.

Ce produit est certifié et est conforme aux normes d'émissions de particules Phase II de l'Agence de protection de l'environnement.

Tested By:
Dirigo Laboratories, Inc.
Clackamas, OR USA

Ce produit est fièrement fabriqué au Canada par **FOYER SUPRÊME INC.**
3594 Jarry Est, Montréal, Québec H1Z 2G4
T: 877-593-4722, F: 514-593-4424
www.supremem.com
Révisé : 28 février, 2018

Conservez ces instructions pour une future consultation.

Table des matières

1. DIRECTIVES DE SÉCURITÉ……..……1
2. COMPOSANTS DU FUSION 18……....2
   2.1. Boîte à feu du FUSION 18 et dimensions….……..……....2
   2.2. Spécifications……3
   2.3. Contrôle d'air de combustion……..……..….3
   2.4. Clé à main froide……..……..……...4
   2.5. Couvercle de ramonage……..….4
   2.6. Porte……4
   2.7. Ventilateurs……4
   2.8. Façade……5
   2.9. Chambre de circulation ajustable……..5
   2.10. Pattes ajustables……..5
   2.11. Adaptateur de gaine FUSION 18……5
   2.12. Étiquette métallique……6
   2.13. Numéro de série……6
3. INSTRUCTIONS D'INSTALLATION…….....7
   3.1. Préparation de la boîte à feu pour installation……..…8
   3.2. Installation de la gaine……..8
   3.3. Chambre de circulation……8
      3.3.1 Assemblage de la chambre de circulation……..8
      3.3.2 Installation de la chambre de circulation ajustable……8
   3.4. Installation de l'adaptateur de gaine……...…9
   3.5. Installation de la boîte à feu……9
   3.6. Inversion de l'emplacement du cordon d'alimentation……..10
   3.7. Installation de la façade……..11
   3.8. Dégagements aux combustibles……...11
4. INSTRUCTIONS D'OPÉRATION……..12
   4.1. Combustible……..12
   4.2. Premiers feux……12
   4.3. Opération du contrôle de combustion……..13
   4.4. Allumage du feu……...14
   4.5. Ajout d'une nouvelle charge de bois……....15
   4.6. Opération des ventilateurs ……..……..15
   4.7. Grille de cuisson *barbecue*....……...……16
5. PROBLÈMES D'OPÉRATION……...17
   5.1. Tirage……17
   5.2. Surchauffement……17
6. ENTRETIEN……..18
   6.1 Disposition des cendres…….……18
   6.2 Entretien de la cheminée……18
   6.3 Nettoyage de la vitre……...19
   6.4 Remplacement du joint d'étanchéité……....19
   6.5 Remplacement de la vitre……...19
   6.6 Lubrication du loquet……...20
   6.7 Peinture……20

6.8 Enlèvement de la boîte à feu……..21
6.9 Pièces de remplacement……22
7. GARANTIE…..……23

1. DIRECTIVES DE SÉCURITÉ

FOYER SUPRÊME INC. vous félicite sur votre achat du foyer encastrable au bois FUSION 18. Ce foyer est testé et homologué selon les normes ULC S628 et UL 1482. De plus, ce foyer encastrable au bois est conforme aux normes d'émissions de particules Phase II de l'Agence de protection de l'environnement.

AVIS DE SÉCURITÉ: Lisez ces instructions soigneusement avant de commencer une installation pour éviter les dommages aux personnes ou propriétés. Non-respect de ces instructions risque de causer un incendie. Pour éviter un risque d'incendie, suivez attentivement les instructions dans ce manuel. Ne faites aucune modification ou substitution dans votre foyer encastrable. Toute modification ou substitution peut représenter un danger et annulera la garantie. Avant de commencer à installer le foyer, consultez les autorités locales (telles que le service du bâtiment municipal, le service des incendies, le service de la prévention des incendies, etc.) afin de déterminer si un permis est nécessaire et de prendre connaissance de toutes les exigences réglementaires en vigueur.

AVERTISSEMENT: Le FUSION 18 est un foyer à haute efficacité et devient très chaud lors de l'utilisation. Tout contacte avec le foyer peut causer des dommages et des blessures sévères. Installez un écran de sécurité pour garder le foyer hors de portée des enfants et des animaux. Assurez-vous de toujours respecter les dégagements aux combustibles.

ATTENTION:

- La cheminée doit être connectée uniquement au foyer à installer : elle ne peut desservir un autre appareil.
- Ne connectez pas à un système ou un conduit de distribution d'air.
- N'utilisez jamais de gazoline, de kérosène, d'huile à lampe, d'allumeurs de charbon de bois ni d'autres fluides similaires pour allumer ou activer le feu dans votre foyer. Gardez tous les liquides inflammables loin du foyer en tout temps.
- N'utilisez que du bois de chauffage de bonne qualité. Ne brûlez pas de charbon, de bois de construction traité, des plastiques, des déchets domestiques ni tout autre matériau étranger dans votre foyer. Tout matériel autre que le bois surchauffera et endommagera votre foyer, ce qui constitue un risque d'incendie. Tout dommage résultant de cette utilisation ne sera pas couvert par la garantie.
- Ne gardez jamais la porte du foyer ouverte ou entrouverte pendant la combustion. Une porte ouverte ou entrouverte pendant la combustion causera un surchauffement de la boîte à feu, qui constitue un risque d'incendie et qui annulera la garantie.
- Ouvrez la porte pour recharger seulement une fois le bois brûlé et réduit en braises. Sinon, vous risquez d'avoir une infiltration de fumée dans la maison.
- N'utilisez pas de porte-bûche dans votre FUSION 18.
- N'installez pas de buse à gaz dans ce produit.
- Le FUSION 18 n'a pas été conçu pour être installé dans des maisons mobiles.
- Ne faites aucun entretien de votre foyer ou cheminée lorsqu'ils sont chauds.
- N'obstruez pas la circulation d'air des grilles et persiennes du FUSION 18.

Notez bien: Un manque d'adhésion aux instructions constitue un risque d'incendie, peut causer des dommages corporels et matériels et annulera la garantie.

NATIONAL FIREPLACE INSTITUTE NFI CERTIFIED www.nficertified.org

Nous suggérons que nos produits soient installés et entretenus par des professionnels ayant la certification NFI (National Fireplace Institute) aux États-Unis, WETT (Wood Energy Technical Training) au Canada ou APC (Association des Professionnels du Chauffage) au Québec.

Wood Energy Technical Training www.wettinc.ca

ENREGISTREMENT DE LA GARANTIE

S.V.P. enregistrez votre garantie en ligne au http://www.supremem.com/registration.php pour vous assurer d'une couverture de garantie complète. Une preuve d'achat est requise pour toute réclamation de garantie.

2. COMPOSANTS DU FUSION 18

2.1. Boîte à feu du FUSION 18 et dimensions

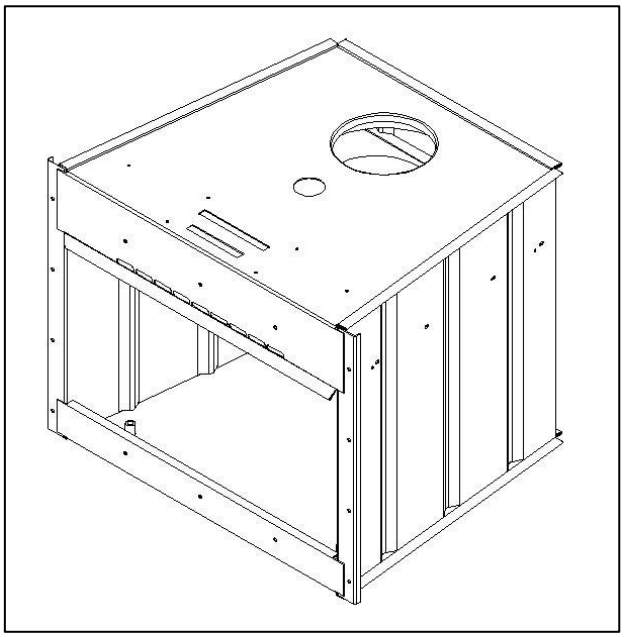

Illustration 1: Boîte à feu FUSION 18

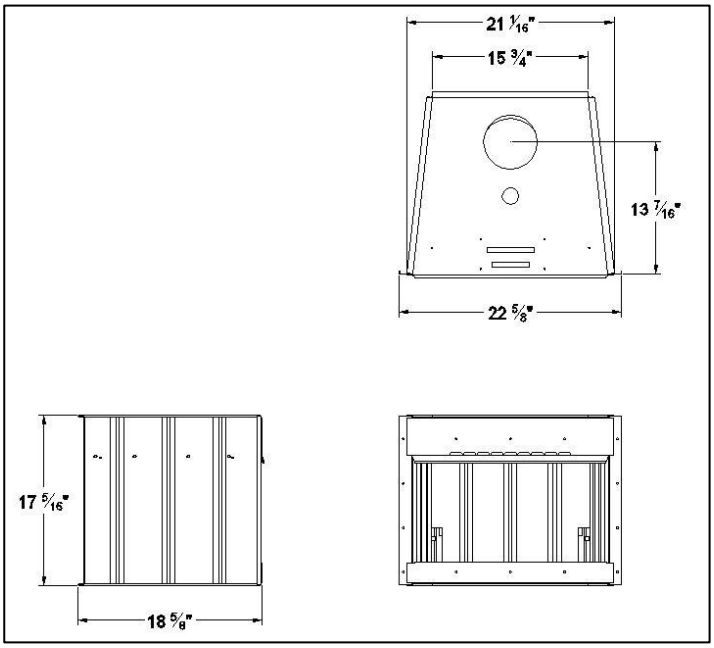

Illustration 2: Dimensions de la boîte à feu FUSION 18

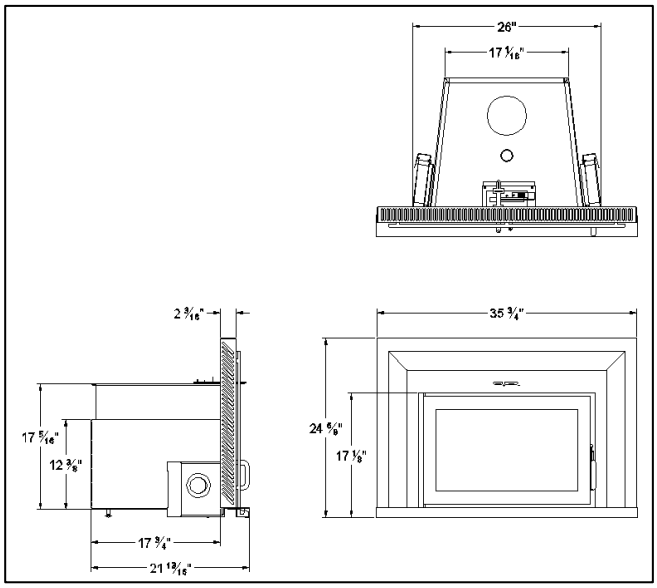

Illustration 4: Dimensions FUSION 18

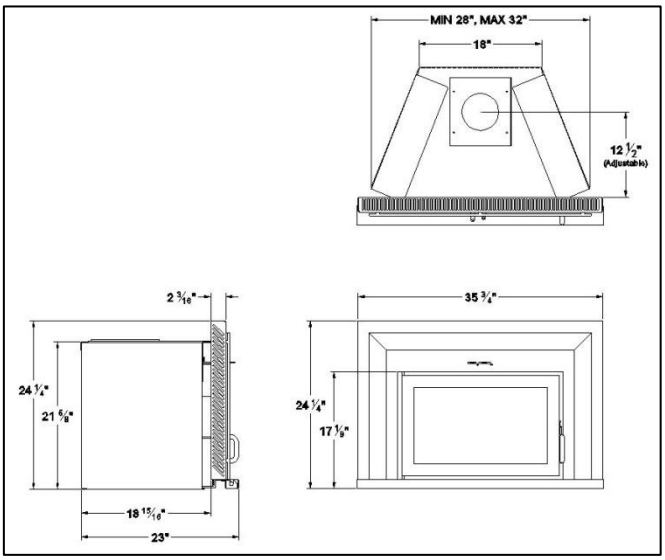

Illustration 3: Dimensions FUSION 18 avec chambre de circulation

2.2. Spécifications

Type d'appareil:	Appareil de chauffage au bois à taux de combustion variable – non-catalytique
Type de combustible:	Bûches naturelles et sèches
Longueur maximale de bûches:	18 po. (47 cm)
Temps de combustion[1]:	6 à 8 heures
Volume de la boîte à feu:	1.85 ft^3 (0.053 m^3)
Superficie de chauffage:	500 à 1,800 ft^2 (45 à 170 m^2)
Taux d'émission de particules moyen[2]:	1.90 g/h
Taux d'émissions de CO moyen[3]:	103.6 g/h
Tests EPA:	Méthode 28R, ASTM2780-10 et ASTM2515-11
Efficacité (Piles EPA):	PCS[4]: 66.9% | PCI[5]:
Chaleur Émise (Piles EPA):	10,958 à 22,421 BTU/h (3,211 à 6,571 W)
Éfficacité optimale:	75%
Capacité de chaleur:	60,000 BTU (17.6 kWh)
Test d'efficacité:	CSA B415.1-10

2.3. Contrôle d'air de combustion

Le contrôle d'air de combustion (Brevet No: US 7,325,541 B2) régularise la quantité d'air qui circule dans la boîte à feu en relation avec la température du FUSION 18 pour maximiser l'efficacité et la durée de combustion. Le contrôle est situé entre la porte et la persienne du FUSION 18 (illustration 5). Le contrôle d'air de combustion du FUSION 18 est composé des deux mécanismes suivants: l'activateur et le sélecteur du taux de combustion.

Le levier du contrôle d'air de combustion situé à gauche est l'activateur (Illustration 5). Avant de commencer un feu ou avant d'ajouter une nouvelle charge de bois, l'activateur doit être poussé vers l'intérieur pour permettre à l'air supplémentaire d'entrer dans la boîte à feu.

Le levier du contrôle d'air de combustion situé à droite est le sélecteur du taux de combustion (Illustration 5). Le sélecteur du taux de combustion glisse de gauche à droite pour permettre au FUSION 18 d'atteindre différents taux de combustion. Pour une combustion plus rapide, positionnez le sélecteur du taux de combustion vers la gauche. Pour une combustion minimale, positionnez-le vers la droite.

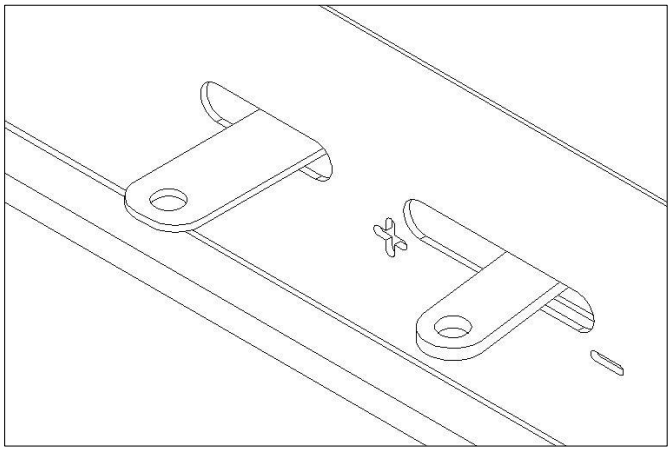

Illustration 5 : Contrôle d'air de combustion

[1] Dépendant du taux de combustion sélectionné (voir Section 4.3 pour plus de détails).
[2] Testé et certifié officiellement par un laboratoire accrédité.
[3] Le taux d'émissions est inféreiur pour des taux de combustion minimal et moyenne.
[4] Pouvoir calorifique supérieur.
[5] Pouvoir calorifique inférieur.

AVERTISSEMENT : Le contrôle d'air de combustion est chaud lorsque le FUSION 18 est en fonction. Ne manipulez jamais le contrôle d'air de combustion à mains nues lorsque le FUSION 18 est en fonction : utilisez la clé à main froide (voir section 2.4) pour manipuler le contrôle d'air de combustion.

2.4. Clé à main froide

La clé à main froide est un accessoire qui vient avec le foyer encastrable FUSION 18 (illustration 6). Elle sert à ajuster le contrôle de combustion lorsque ce-dernier est chaud.

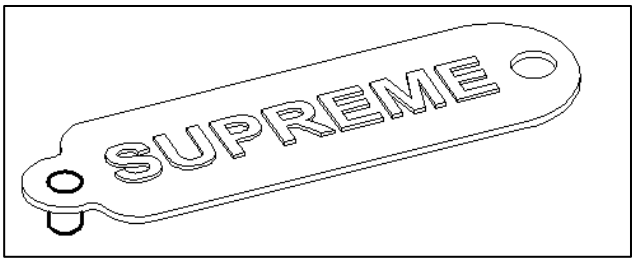

Illustration 6 : Clé à main froide

2.5. Couvercle de ramonage

Le couvercle de ramonage se retrouve au plafond de la boîte à feu et permet d'accéder à la cheminée sans avoir à démonter les autres composantes de votre foyer encastrable (Illustration 7).

AVERTISSEMENT : Assurez-vous que le couvercle de ramonage est en place et bloque l'accès à la cheminée au centre du déflecteur avant de commencer un feu. Un couvercle de ramonage qui ne bloque pas l'accès de la cheminée pendant la combustion causera un surchauffement de la boîte à feu et constitue un risque d'incendie, ce qui annulera la garantie.

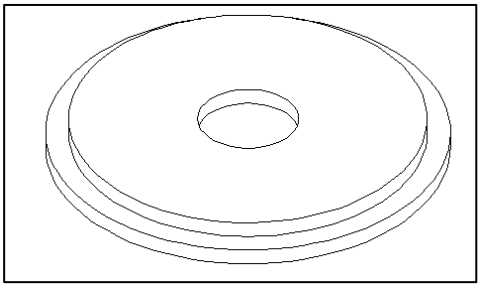

Illustration 7 : Couvercle de ramonage

2.6. Porte

Le foyer encastrable FUSION 18 est muni d'une vitre pyrocéramique.
Le verre pyrocéramique est la meilleure qualité de verre disponible pour les foyers et les poêles et peuvent résister jusqu'à 1300°F. Pour enlever la porte, ouvrez-la et soulevez-la suffisamment pour en faire sortir la tige inférieure hors de son trou, puis tirez légèrement la partie inférieure de la porte et abaissez-la jusqu'à ce que la tige supérieure sorte de son trou.

ATTENTION: La porte du FUSION 18 doit rester fermée en tout temps pendant la combustion.

2.7. Ventilateurs

L'encastrable au bois FUSION 18 est muni de deux ventilateurs centrifuges compacte AC, une à chaque côté de la façade (spécifications électriques : 115V, 60Hz, and 19W).

ATTENTION : Assurez-vous que le FUSION 18 n'est pas en fonction et est froid et que les ventilateurs sont débranchés avant d'accéder aux filages électriques.

Branchez le cordon d'alimentation dans une prise de terre de 115V pour éviter une surtension. Les ventilateurs devraient s'allumer et s'éteindre automatiquement. Lorsque le FUSION 18 est chaud et que l'interrupteur thermique atteint une température de 95°F, les ventilateurs s'allument. Il faut attendre environ de 30 à 45 minutes après avoir commencé un feu de la manière recommandée avant que les ventilateurs s'activent. Les ventilateurs s'éteignent une fois l'interrupteur thermique refroidi à 85°F. La vitesse des ventilateurs peut être ajustée grâce à un contrôle de vitesse optionnel. Le FUSION 18 peut être utilisé en cas de panne d'électricité (ventilateurs non alimentés).

2.8. Façade

L'encastrable FUSION 18 est disponible en 3 grandeurs différentes de façades. Illustration 8 montre les dimensions des 3 façades disponibles.

Notez Bien : Foyer Suprême Inc. réserve le droit de modifier le design des façades sans préavis.

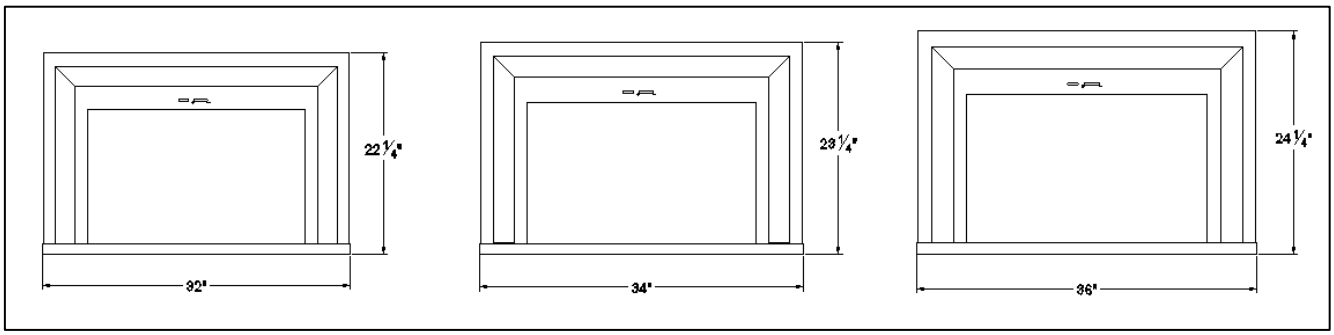

Illustration 8 : Dimensions des façades petite, moyenne et grande

2.9. Chambre de circulation ajustable

La chambre de circulation ajustable (Brevet No: US 9,488,375 B2) est installée pour maximiser la circulation d'air et l'efficacité de l'encastrable (Illustration 9). La largeur de la chambre à circulation peut être ajustée de 28 pouces à 32 pouces, la hauteur du devant peut être ajustée de 21.75 pouces à 26.75 pouces et la hauteur du fond est fixe à 21.75 pouces. La position de l'ouverture pour la connexion de la gaine peut être ajustée jusqu'à 2 pouces.

Notez Bien : La chambre de circulation requiert de l'assemblage. Veuillez voir Section 3.3 pour les instructions sur son assemblage.

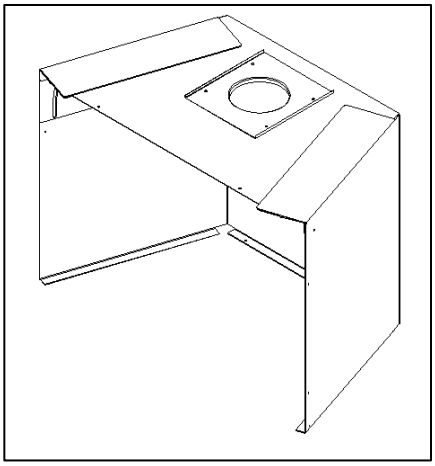

Illustration 9 : Chambre de circulation ajustable

2.10. Pattes ajustables

Le FUSION 18 vient avec 3 pattes ajustables (voir illustration 10) au fond de la boîte à feu pour permettre l'ajustement de la hauteur du FUSION 18 si la façade n'est pas coplanaire avec le mur.

2.11. Adaptateur de gaine FUSION 18

L'adaptateur de gaine FUSION 18 est un composant qui vient avec le FUSION 18 et est nécessaire pour faire la connexion de la gaine en acier inoxydable avec le FUSION 18 (voir illustration 11).

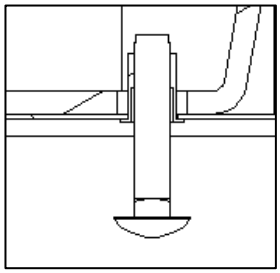

Illustration 10 : Pattes ajustables

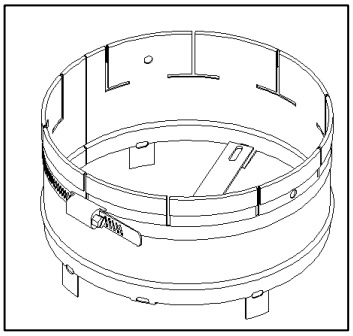

Illustration 11 : Adaptateur de gaine de FUSION 18

2.12. Étiquette métallique

L'étiquette métallique se retrouve sur le devant de la caisse du FUSION 18 et indique que des modifications ont été rapportées au foyer en maçonnerie pour accommoder le FUSION 18. La feuille de métal ayant l'étiquette métallique doit être installée en utilisant les vis provenant pour faire partie de la base de la chambre de circulation (voir section 3.3 sur les instructions de l'installation de la chambre de circulation). L'étiquette métallique doit être visible sur la base de la chambre de circulation si la boîte à feu du FUSION 18 est retirée du foyer en maçonnerie.

L'étiquette métallique a comme inscription :

Ce foyer a été modifié afin d'y insérer un foyer encastrable et doit être inspecté par une personne qualifiée avant sa réutilisation comme foyer conventionnel.

2.13. Numéro de série

Le numéro de série de votre FUSION 18 est situé sur la plaque d'homologation au coin droit de la façade. Il est accessible en pivotant la plaque d'homologation (illustration 12).

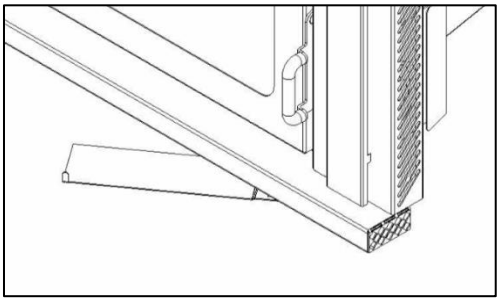

Illustration 12: Emplacement de la plaque d'homologation

3. INSTRUCTIONS D'INSTALLATION

ATTENTION : Lisez attentivement les instructions avant de commencer l'installation. Faute à suivre ces instructions peut causer des dommages du propriété, dommages corporels et même la mort.

Suivez les directives ci-dessous pour l'installation de la gaine, la chambre de circulation et la boîte à feu. Utilisez une gaine de 5 pouces en acier inoxydable et leurs composants qui sont certifiés aux normes UL1777 et CAN/ULC S635. Toute modification aux instructions dans ce manuel d'installation sans autorisation écrite par FOYER SUPRÊME annulera la garantie.

AVERTISSEMENT : Le foyer encastrable FUSION 18 est conçu à être installé dans un foyer en maçonnerie. Aucune modification ou changement sur ce produit n'est permis et annulera la garantie.

Le foyer de conversion est destiné seulement aux foyers de maçonnerie construits en conformité avec les normes pour foyer, cheminée, conduit de fumée et appareils de chauffage à carburant solide NFPA 211 aux États-Unis, CSA B365 au Canada et avec les normes des codes nationaux et locaux de construction. Ce foyer encastrable doit être connecté à une cheminée en maçonnerie approuvée par les codes du bâtiment ou une cheminée préfabriquée listée avec un raccord de conduit directe dans la première section de gaine de cheminée. La largeur de la cheminée ne doit pas être inférieure à celle de la buse ou supérieure à trois fois l'aire de la coupe transversale de la buse.

Assurez-vous que le foyer ainsi que la cheminée soient propres et en bonne condition. Scellez toutes les fissures, spécialement entre la maçonnerie du devant et celle du foyer. La clé de tirage du foyer en maçonnerie doit être fixe de manière permanente, ouverte ou enlevée complètement.

ATTENTION: N'enlevez pas de briques ou de mortier du foyer en maçonnerie.

Référez au tableau 1 et les illustrations 13 et 14 pour l'ouverture minimale requise du foyer en maçonnerie.

Tableau 1: Dimensions de l'ouverture minimales requises

Largeur (Devant)	28'' (711 mm)
Largeur (Arrière)	18'' (457 mm)
Hauteur	21.75'' (553 mm)
Profondeur	19'' (483 mm)

NOTE : L'extension de l'âtre doit s'étendre au moins 20 pouces (508 mm) du devant et 8 pouces (203 mm) de chaque côté de l'ouverture du foyer en maçonnerie. L'extension de l'âtre doit être au moins 44 pouces de long.

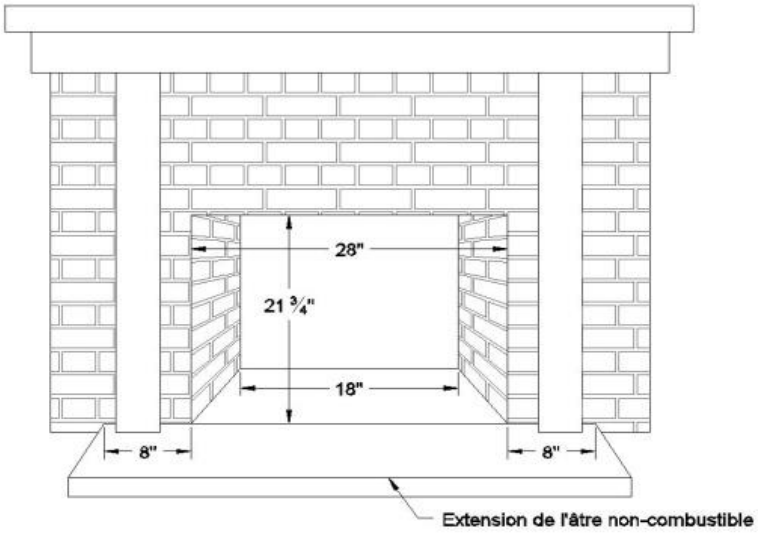

Illustration 13 : Dimensions minimales requises – vue de face

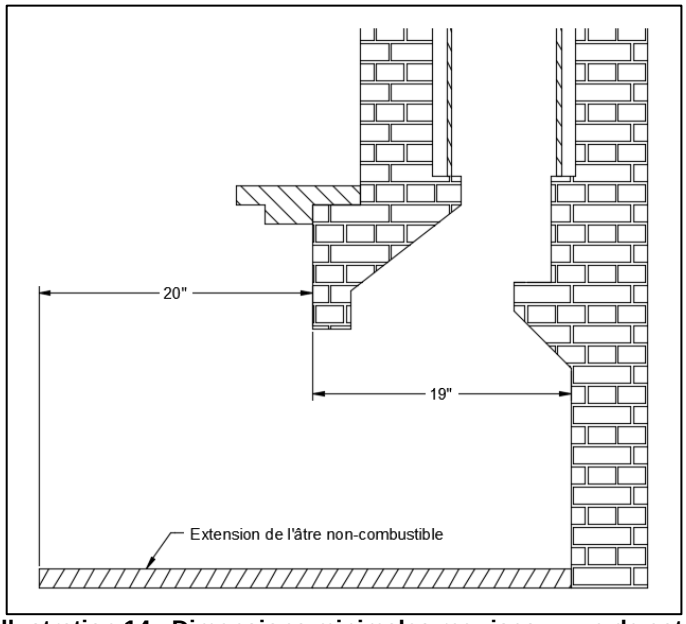

Illustration 14 : Dimensions minimales requises – vue de coté

3.1. Préparation de la boîte à feu pour installation

a) Pliez la plaque d'homologation horizontalement.
b) Enlevez la porte : ouvrez-la et soulevez-la suffisamment pour en faire sortir la tige inférieure hors de son trou, puis tirez légèrement la partie inférieure de la porte et abaissez-la jusqu'à ce que la tige supérieure sorte de son trou.
c) Installez les pattes ajustables (voir section 2.11). Les pattes ajustables doivent s'étendre 1 ¼ pouce du fond de la boîte à feu.
NOTE : Afin d'éviter des dommages pendant le transport, les pattes ajustables ne sont pas installées en usine.
d) Poussez le couvercle de ramonage par en haut et placez-le sur le côté (voir Section 2.5).

3.2. Installation de la gaine

a) Déterminez la longueur de gaine requise en mesurant du bas de l'âtre jusqu'au dessus de la cheminée en maçonnerie. Notez bien qu'une longueur de gaine additionnelle est nécessaire pour l'installation du solin de gaine et du capuchon de pluie.
ATTENTION: La longueur minimale et maximale de la gaine est de 15 pieds et 35 pieds respectivement.
b) Glissez la gaine en acier inoxydable dans la cheminée en maçonnerie.
c) Remplissez l'espace entre la gaine et le déflecteur du foyer existant avec de la laine de roche pour éviter que la chaleur s'échappe par la cheminée.

3.3. Chambre de circulation adjustable

3.3.1. Assemblage de la chambre de circulation ajustable

i. Enlevez le devant de la caisse du FUSION 18 et coupez le long de ses découpes (voir illustration 15) pour faire la base de la chambre de circulation.
ii. Sécurisez la base de la chambre de circulation à la paroi arrière de la chambre de circulation et pliez vers l'intérieur les supports de métal situés en bas sur les côtés du devant de la chambre de circulation.

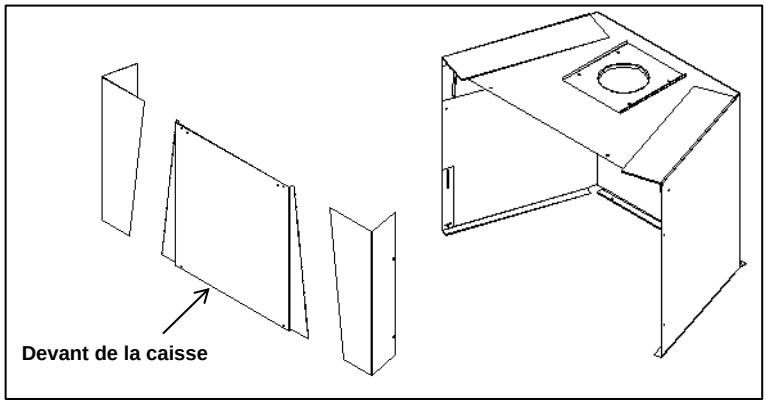

Illustration 15 : Devant de la caisse devient la base de la chambre de circulation

ATTENTION : Assurez-vous que l'étiquette métallique (section 2.13) est sur le dessus de la base de la chambre de circulation (visible) avant d'installer cette dernière.

3.3.2. Installation de la chambre de circulation ajustable

i. Mesurez la largeur du foyer en maçonnerie.
ii. Déployez la largeur de la chambre de circulation (Section 2.10) à la largeur du foyer en maçonnerie et sécurisez avec les écrous à oreilles fournis.

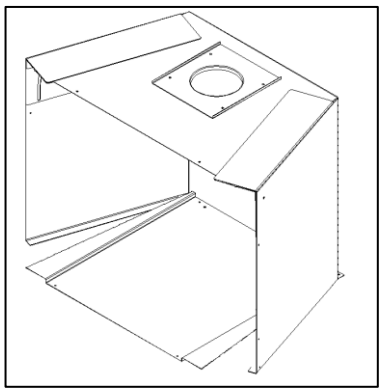

Illustration 16 : Assemblage de la chambre de circulation

iii. Desserrez les écrous à oreilles du trou de gaine ajustable.
iv. Positionnez la chambre de circulation dans le foyer en maçonnerie.
v. Descendez la gaine dans le trou de gaine ajustable de la chambre de circulation.
vi. Ajustez la hauteur du devant de la chambre de circulation à la hauteur du foyer en maçonnerie et sécurisez avec les écrous à oreilles.
vii. Ajustez la position de la chambre de circulation pour avoir une distance de 10,5 pouces du devant de la gaine au devant du foyer en maçonnerie.
viii. Sécurisez les écrous à oreilles du trou de gaine ajustable.

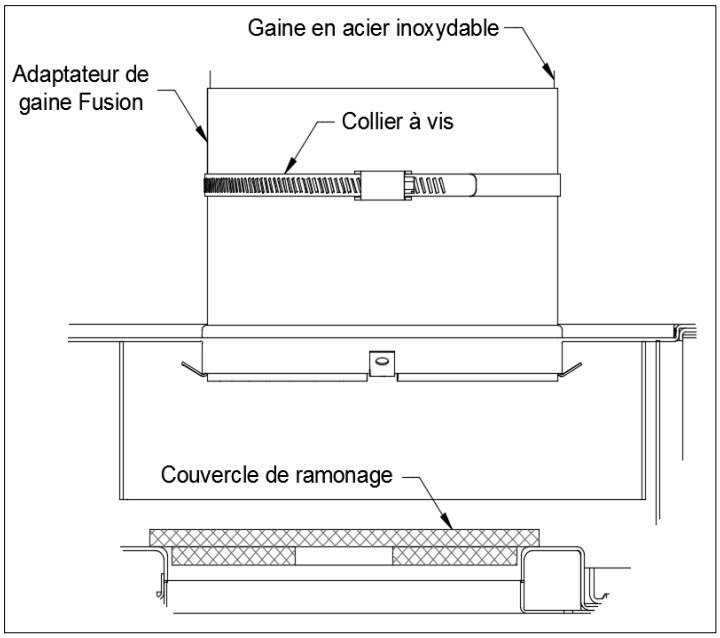

Illustration 17 : Connexion de l'adaptateur et de la gaine

Note : Si la largeur et/ou la hauteur du foyer existant est supérieure à la largeur et/ou la hauteur maximale(s) de la chambre de circulation, étendez la chambre de circulation au maximum et remplissez l'espace entre la chambre de circulation et le foyer existant avec de la laine de roche.

3.4. Installation de l'adaptateur de gaine

a) Serrez le collier à vis pour sécuriser la gaine avec l'adaptateur de gaine.
b) Sécurisez l'adaptateur en place avec le vis à tôle fourni.

3.5. Installation de la boîte à feu

a) Glissez la boîte à feu dans le foyer en maçonnerie.
b) Alignez l'adaptateur avec le collier de tuyau du FUSION 18 (voir Illustration 17).
c) Insérez la main dans l'ouverture du couvercle de ramonage et baisser la gaine par sa poignée.
d) À l'aide des pousses, plier les 4 onglets de l'adaptateur vers l'extérieur pour sécuriser la gaine en place.
e) Remettez le couvercle de ramonage en place dans le trou de couvercle de ramonage du déflecteur. **AVERTISSEMENT : Assurez-vous que le couvercle de ramonage est en place et bloque l'accès à la cheminée au centre du déflecteur avant de commencer un feu. Un couvercle de ramonage qui ne bloque pas l'accès de la cheminée pendant la combustion causera un surchauffement de la boîte à feu et constitue un risque d'incendie, ce qui annulera la garantie.**

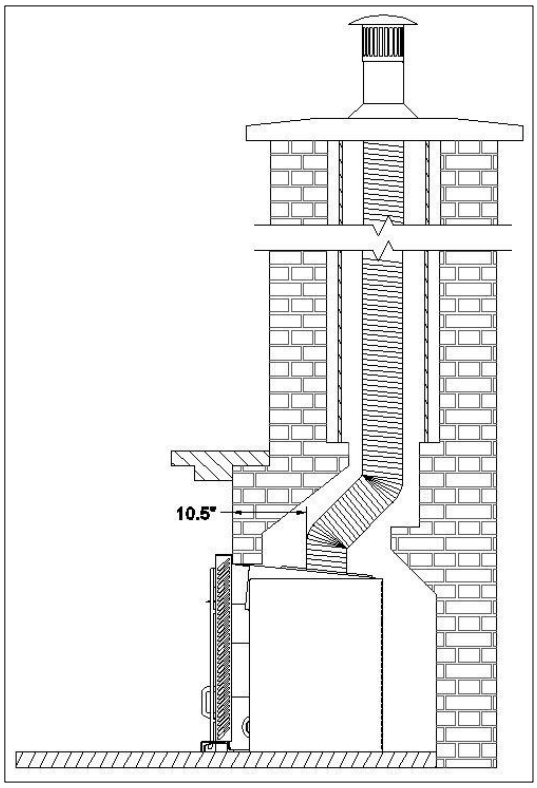

Illustration 18 : Installation du FUSION 18

3.6. Inversion de l'emplacement du cordon d'alimentation

Les ventilateurs du FUSION 18 sont installés en usine et le cordon d'alimentation est situé sur le côté gauche de la boîte quand en face du FUSION 18. Cependant, l'emplacement du cordon d'alimentation peut être inversé au côté droit en suivant les instructions suivantes :

a) Dépliez le couvercle qui sécurise le cordon d'alimentation en place.
b) Enlevez l'isolant qui protège le câblage.
c) Desserrez l'écrou de la décharge de traction.
d) Apportez le cordon d'alimentation au sens opposé et sécurisez la décharge de traction en serrant l'écrou.
e) Remettez l'isolant par-dessus le câblage.
f) Repliez le couvercle à sa position initiale.

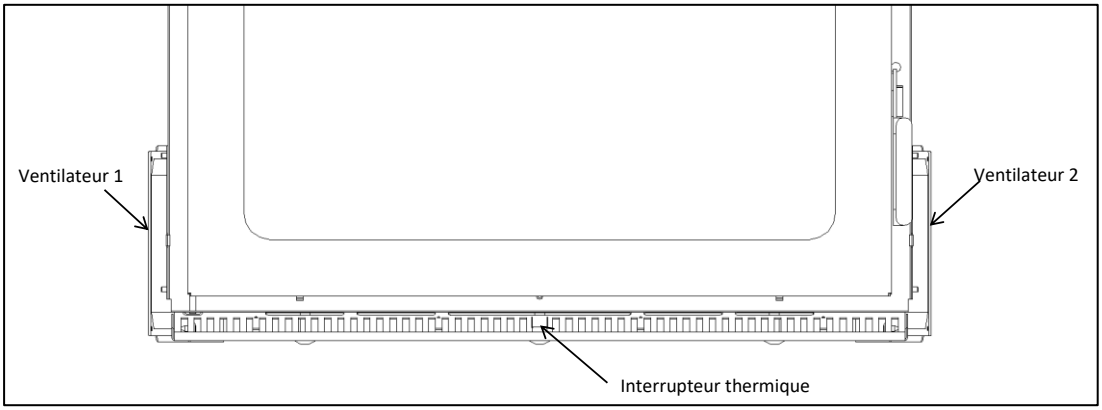

Illustration 19: Emplacement du système de ventilation

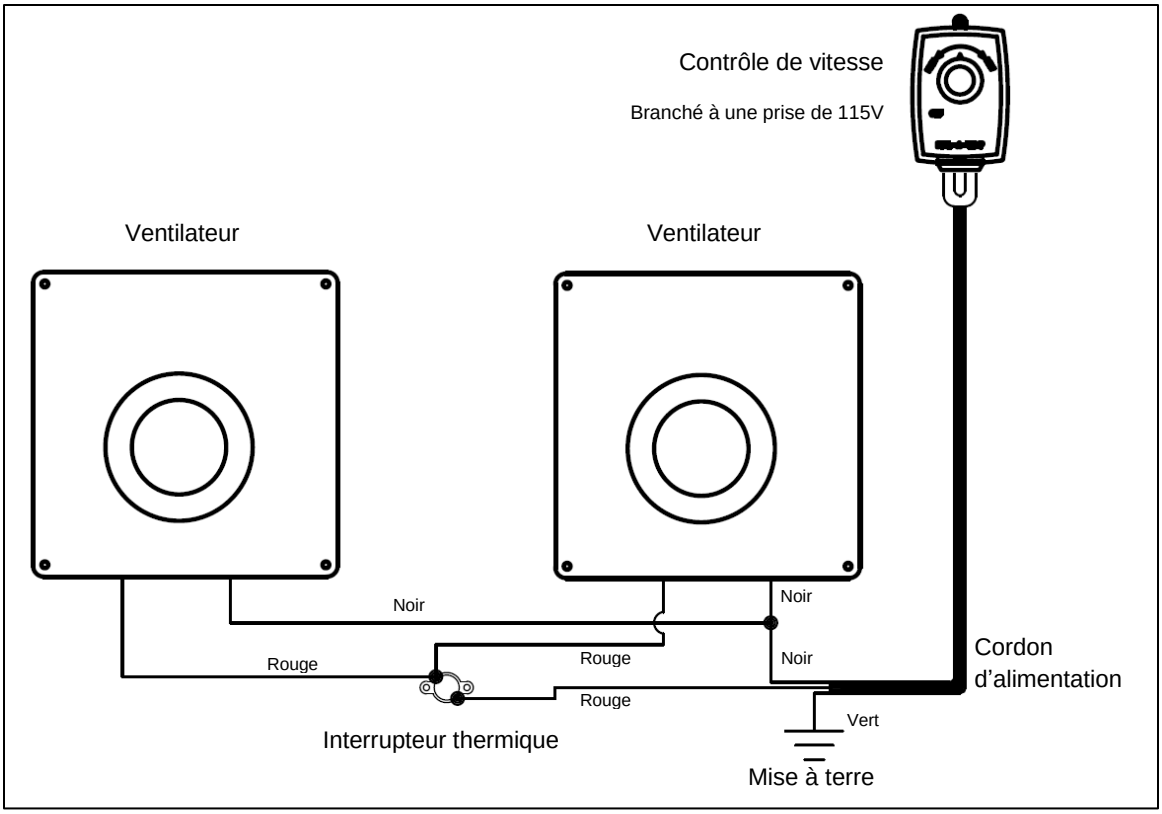

Illustration 20: Branchements électriques

3.7. Installation de la façade

a) Pivotez la plaque d'homologation vers l'extérieur.
b) Sécurisez la façade en vissant les 4 vis noires, 2 de chaque côté.
c) Réinstallez la porte en insérant la tige supérieure dans le trou supérieure de la façade et en baissant la tige inférieure dans le trou inférieure de la façade par la suite.
d) Inspectez l'installation. Si la façade n'est pas plat sur le mur, nivelez la boîte à feu en utilisant les pattes ajustables (voir Section 2.11).

Note : Assurez-vous que la plaque d'homologation est accessible après l'installation de la façade.

3.8. Dégagements aux combustibles

Référez à l'illustration 21 et au tableau 2 pour les dégagements aux combustibles minimaux:
Notez que l'extension de l'âtre doit s'étendre d'au moins 20 pouces (508mm) du devant et d'au moins 8 pouces (203mm) de chaque côté de l'ouverture du foyer en maçonnerie.
AVERTISSEMENT: Garder une distance minimale de 5 pieds (152 cm) du foyer encastrable de tout matériel encastrable.

Tableau 2 : Dégagements aux combustibles

Mur de côté jusqu'à la porte du FUSION 18	15.5" (394mm)
Patte de manteau jusqu'à la porte du FUSION 18	7.5" (190.5mm)
Bordure supérieure jusqu'à la porte du FUSION 18	13.75" (349mm)
Base du manteau combustible (8'' de profondeur) jusqu'à la base du FUSION 18	36.75" (933mm)
Base du manteau combustible (8'' de profondeur) jusqu'à la porte du FUSION 18	18.5" (470mm)

Tableau 3 : Profondeur maximale du manteau combustible

Profondeur maximale de manteau	Distance de la base du FUSION 18 à la base du manteau combustible
8" (203 mm)	36.75" (933.45 mm)
10" (254 mm)	41.25" (1048 mm)
12" (305 mm)	46" (1168 mm)

La profondeur du manteau est mesurée à partir de la porte du foyer. Lorsque le mur non-combustible est en retrait, la profondeur maximale du manteau peut augmenter de la valeur du retrait.

Notez Bien : Une distance minimale de 36.75 pouces de la base du FUSION 18 jusqu'à la base du manteau est nécessaire pour tout manteau combustible.

Notez que l'extension de l'âtre doit s'étendre au moins 20 pouces (508 mm) du devant et 8 pouces (203 mm) de chaque côté de l'ouverture du foyer en maçonnerie. L'extension de l'âtre doit être au moins 42 pouces (1067 mm) de long.
AVERTISSEMENT : Gardez une distance minimale entre le devant du FUSION 18 et tous matériaux combustibles (meubles, rideaux, bûches, etc.) de 5 pieds (152 cm).

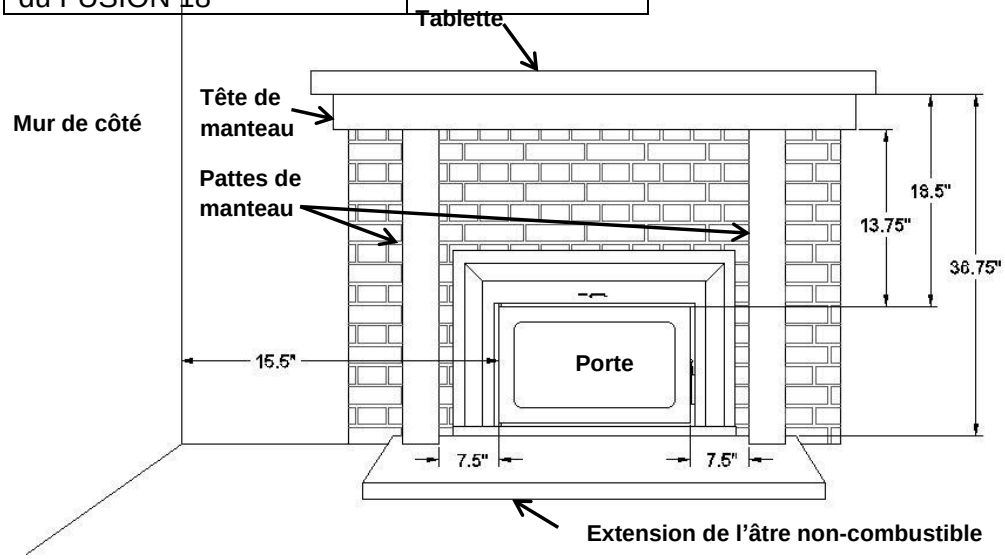

Illustration 21 : Dégagements aux combustibles

4. INSTRUCTIONS D'OPÉRATION

MISE EN GARDE : LISEZ LE MANUEL DU PROPRIÉTAIRE ATTENTIVEMENT. Lisez les instructions ci-dessous avant d'utiliser votre foyer. Le FUSION 18 n'a pas été conçu pour être utilisé comme source de chauffage principale. Une source de chauffage principale doit être disponible dans la maison où le foyer est installé. Foyer Suprême n'est pas responsable des frais reliés à d'autres sources de chauffage.

4.1. Combustible

Le FUSION 18 a été conçu pour brûler du bois de chauffage de bonne qualité ayant un taux d'humidité inférieur à 15 %. La longueur optimale des bûches est de 16 à 18 pouces. Ces dernières devraient être fendues en deux ou en quatre et devraient avoir séché pendant un an avant d'être utilisées. Le FUSION 18 peut brûler une quantité maximale de 30 livres de bûches naturelles à la fois. Il est recommandé de tester l'humidité du bois d'allumage à l'aide d'un humidimètre pour déterminer la qualité du bois.

N'utilisez que du bois de chauffage de bonne qualité. **Ne brûlez pas les matières suivantes dans votre foyer : bois de palette, charbon, bois de construction traité, brindille, sciure, plastique, déchets domestiques, papier, papier journal, carton, branches de pins, matériaux de constructions ou tout autre matériau étranger.** Ces matières peuvent émettre des émanations toxiques qui sont nuisant aux humains et peuvent détériorer le métal et la structure de la boîte à feu à cause de la présence de certains agents chimiques. L'utilisation d'un allume-feu pour foyer au bois tel que celui qui est venu avec le FUSION 18 est permise pour commencer un feu.

Les bûches écologiques ou pressées contenant des additifs chimiques ne sont pas conçues pour être utilisées avec le foyer FUSION 18. L'utilisation de ces bûches endommagera votre foyer. De plus, elle annulera la garantie puisqu'elle constitue un risque d'incendie. Les bûches écologiques ou pressées qui sont faites de 100 % de bois et qui ne contiennent aucun additif chimique peuvent être utilisées dans le FUSION 18. N'utilisez jamais plus de 3 de ces bûches à la fois. L'utilisation de 4 bûches écologiques ou plus à la fois est dangereuse et annulera la garantie. Suivez les directives de sécurité et les recommandations du fabricant des bûches écologiques et assurez-vous qu'elles sont conçues pour des foyers.

AVERTISSEMENT : N'utilisez jamais de gazoline, de kérosène, d'huile à lampe, d'allumeurs de charbon de bois ni d'autres fluides similaires pour allumer ou activer le feu dans votre foyer. Gardez tous les liquides inflammables loin du foyer en tout temps.
Ne surchauffez pas le FUSION 18. Cela endommagera votre foyer et pourrait constituer un risque d'incendie. Tout dommage résultant d'un surchauffement ne sera pas couvert par la garantie.

AVERTISSEMENT : Ne gardez jamais la porte du foyer ouverte pendant la combustion. Une porte ouverte pendant la combustion causera un surchauffement de la boîte à feu, qui constitue un risque d'incendie et qui annulera la garantie.

4.2. Premiers Feux

En raison du soudage et de la peinture du foyer, il est possible de sentir une odeur pendant les 2 ou 3 premiers feux du foyer FUSION 18. Ouvrez une fenêtre ou une porte près du FUSION 18 pour aérer l'espace. Des résidus graisseux sur la gaine peut causer de la fumée.

4.3. Opération du contrôle de combustion

Le contrôle d'air de combustion (Brevet No: US 7,325,541 B2) régularise la quantité d'air qui circule dans la boîte à feu en relation avec la température du FUSION 18 pour maximiser l'efficacité et la durée de combustion. Le contrôle est situé entre la porte et la persienne du FUSION 18 (illustration 22). Le contrôle d'air de combustion du FUSION 18 est composé des deux mécanismes suivants: l'activateur et le sélecteur du taux de combustion (voir Section 2.3).

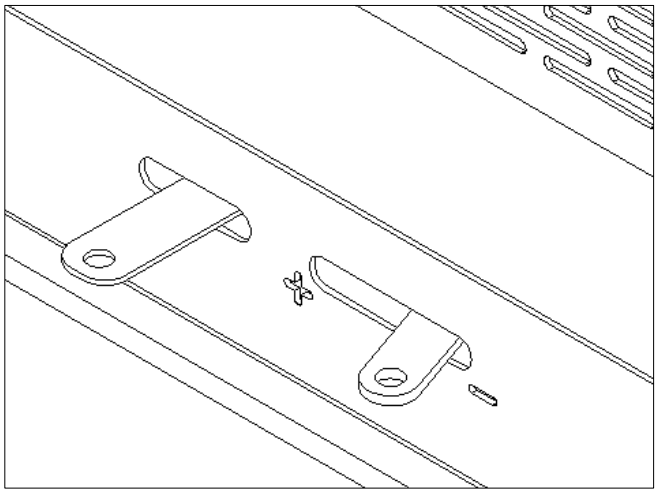

Illustration 22: Contrôle d'air de combustion

Le levier du contrôle d'air de combustion situé à gauche est l'activateur (Illustration 22). Avant de commencer un feu ou avant d'ajouter une nouvelle charge de bois, l'activateur doit être poussé vers l'intérieur pour permettre à l'air supplémentaire d'entrer dans la boîte à feu.

Le levier du contrôle d'air de combustion situé à droite est le sélecteur du taux de combustion (Illustration 22). Le sélecteur du taux de combustion glisse de gauche à droite pour permettre au FUSION 18 d'atteindre différents taux de combustion. Pour une combustion plus rapide, positionnez le sélecteur du taux de combustion vers la gauche. Pour une combustion minimale, positionnez-le vers la droite.

Illustration 23: Configuration de bûches non-recommendée

Une combustion plus rapide (avec le sélecteur du taux de combustion positionné vers la gauche) produira une chaleur maximale et gardera la vitre plus propre plus longtemps. Une combustion minimale (avec le sélecteur du taux de combustion positionné vers la droite) brûlera le bois plus lentement. Ajustez la position du sélecteur du taux de combustion selon la qualité de votre bois et vos besoins de chauffage.

En présence de chaleur, le contrôle d'air de combustion fermera automatiquement et graduellement la source d'air primaire.

NOTE : Le sélecteur de taux de combustion peut demeurer à la même position en tout temps si le taux de combustion est satisfaisant. Cependant, l'activateur doit être poussé vers le fond pour commencer un feu et pour ajouter une nouvelle charge de bois.

Illustration 24: Configuration de bûches recommendée

ATTENTION : Les ouvertures du contrôle d'air de combustion ne doivent jamais être obstruées.

AVERTISSEMENT : Le contrôle d'air de combustion est chaud lorsque le FUSION 18 est en fonction. Ne manipulez jamais le contrôle d'air de combustion à mains nues lorsque le FUSION 18 est en fonction : utilisez la clé à main froide (voir section 2.4) pour manipuler le contrôle d'air de combustion.

AVERTISSEMENT : Le FUSION 18 a un taux de combustion minimal qui est préréglé. Il est contre la loi d'altéré ce prérèglage ou d'opérer le FUSION 18 d'une manière autre de ce qui est décrit dans ce manuel.

4.4. Allumage du feu

Le FUSION 18 a plusieurs technologies brevetées qui facilite l'allumage du feu. Avant de commencer un feu, assurez-vous que toutes les précautions de sécurité mentionnées dans le manuel du propriétaire sont respectées.

a) Placez deux bûches dans la boîte à feu du foyer. N'utilisez pas de chenet pour le FUSION 18.
b) Déposez un allume-feu au centre, par-dessus les deux bûches.
c) Placez deux autres bûches par-dessus l'allume-feu et les deux premières bûches. Une bûche doit être positionnée directement par-dessus l'allume-feu, mais avec une espace d'une à deux pouces (Illustration 24).
d) Poussez le levier gauche du contrôle d'air de combustion (l'allume-rapide) vers l'intérieur.
e) Glissez le levier droit du contrôle d'air de combustion (le sélecteur du taux de combustion) au taux de combustion désiré. Pour une combustion plus rapide, positionnez le sélecteur du taux de combustion vers la gauche et pour une combustion minimale, positionnez-le vers la droite.
f) Allumez l'allume-feu.
g) Fermez la porte une fois l'allume-feu enflammé. Ne gardez pas la porte ouverte pendant plus de deux minutes.

AVERTISSEMENTS :

- Ne positionnez pas les bûches près de la vitre pour éviter d'endommager cette dernière.
- Surcharger l'unité peut endommager le FUSION 18 ou/et provoquer des risques d'incendie. La charge maximale de bois de chauffage ne doit pas excéder 4 bûches de format moyen (environ 30 lbs). Ouvrez la porte pour recharger seulement lorsque le bois est brûlé et réduit en braises. Sinon, vous risquez d'avoir une infiltration de fumée dans la maison.
- Ne gardez jamais la porte du foyer ouverte ou entrouverte pendant la combustion. Une porte ouverte ou entrouverte pendant la combustion causera un surchauffement de la boîte à feu, qui constitue un risque d'incendie et qui annulera la garantie.
- N'ouvrez pas la porte et n'utilisez jamais de gazoline, de kérosène, d'huile à lampe, d'allumeurs de charbon de bois ni d'autres fluides similaires pour allumer le feu si le premier essai a échoué. Réactivez seulement l'allume-rapide de nouveau.

NOTES :

- Placez toujours le bois au centre de la boîte à feu. Positionnez les deux premières bûches de manière à ce qu'au moins une ouverture de la plaque du fond ne soit pas obstruée. L'air de l'allumeur rapide voyage à travers les ouvertures de la plaque du fond.
- Un échange d'air suffisant est nécessaire pour le bon fonctionnement du foyer. L'air est requis pour maintenir un feu dans le foyer. Si la maison est hermétique, le foyer pourrait ne pas fonctionner adéquatement sans l'installation d'une prise d'air extérieure. Si le foyer est privé de l'air requis, il est nécessaire d'introduire une source d'air frais dans la maison. Cela peut être fait en utilisant des échangeurs d'air ou, simplement, en ouvrant légèrement une fenêtre ou une porte près du foyer. Assurez-vous qu'aucun autre équipement de la maison telle que la hotte de cuisinière n'affecte le bon fonctionnement du foyer.

4.5. Ajout d'une nouvelle charge de bois

Les directives ci-dessous expliquent comment ajouter une nouvelle charge de bois au FUSION 18. **ATTENTION : N'ouvrez pas la porte du FUSION 18 s'il y une flamme dans la boîte à feu. Attendez qu'il reste que de la braise, sans aucune flamme, avant d'ajouter une nouvelle charge de bois. Ouvrir la porte au milieu de la combustion causera un surchauffement de la boîte à feu, qui constitue un risque d'incendie et qui annulera la garantie.**

Lorsque le bois a été réduit en braises, ajoutez une nouvelle charge.

a) Ouvrez doucement la porte du foyer. Gardez la porte entrouverte pendant 30 secondes avant de l'ouvrir complètement.
b) Utilisez des outils de foyer pour assembler le restant des braises au centre de la boîte à feu.
c) Activez l'activateur en le poussant au fond.
d) Ajoutez les bûches (maximum 4 bûches) par-dessus la braise.
e) Gardez la porte entrouverte jusqu'à ce que les bûches commencent à s'enflammer. **AVERTISSEMENT: Ne laissez jamais la porte de FUSION 18 ouverte ou entrouverte sans supervision lors de l'allumage. La porte de FUSION 18 doit rester fermée en tout temps pendant la combustion.**
f) Fermez la porte du FUSION 18.

4.6. Opération des ventilateurs

L'ensemble de ventilation du FUSION 18 est préinstallé en usine. L'ensemble inclus deux ventilateurs installés en bas sur les côtés de la boîte à feu et un interrupteur thermique. Un contrôle de vitesse optionnel peut être installé pour ajuster la vitesse des ventilateurs. N'installez pas un ensemble de ventilation autre que celui de Suprême Inc. pour éviter des risques d'incendie et des surchauffements.

a) Connectez le contrôle de vitesse à une prise de terre de 115 V à trois broches le plus près du foyer en maçonnerie. **AVERTISSEMENT : N'enlevez pas la broche de prise de terre du contrôle de vitesse**
b) Branchez le cordon d'alimentation au contrôle de vitesse.
c) Tournez le contrôle de vitesse vers la droite jusqu'au déclic. Les ventilateurs vont s'allumer et s'éteindre automatiquement en présence et absence de chaleur respectivement.

Pour brancher les ventilateurs sans le contrôle de vitesse optionnel, il suffit simplement de brancher le cordon alimentaire à une prise de 115 V. Lorsque le FUSION 18 est chaud et que l'interrupteur thermique atteint une température de 95°F, les ventilateurs s'allumeront automatiquement et fonctionneront à vitesse maximale. Pour arrêter les ventilateurs, débranchez le cordon alimentaire de la prise.

NOTE : L'emplacement standard du cordon d'alimentation est à gauche (lorsqu'en face du FUSION 18). Cependant, l'emplacement du cordon d'alimentation peut être inversé en suivant les étapes de la section 3.6. **ATTENTION : Ne dirigez pas le cordon d'alimentation dessous l'appareil, sur des surfaces chaudes ou des arêtes vives.**

Une fois que le cordon d'alimentation a été branché à une prise de 115V, les ventilateurs vont s'allumer et s'éteindre automatiquement. Lorsque le FUSION 18 est chaud et que l'interrupteur thermique atteint une température de 95°F, le ventilateur s'allume. Il faut attendre environ de 30 à 45 minutes après avoir commencé un feu de la manière recommandée (voir section 4.4) avant que le ventilateur s'active. Les ventilateurs s'éteignent une fois l'interrupteur thermique refroidi à 85°F. La vitesse des ventilateurs peut être ajustée grâce au contrôle de vitesse optionnel.

4.7. Grille de cuisson *barbecue*

Le FUSION 18 est muni avec une grille de cuisson *barbecue* amovible. La grille de cuisson est en position verticale, accotant contre la paroi arrière, durant la combustion et est rabaissée à la position horizontale pour cuire dessus. Pour enlever la grille de cuisson *barbecue*, il s'agit de la soulever et de la glisser vers vous.

Recommandations pour l'utilisation de la grille de caisson *barbecue*:

- Planifiez à l'avance. Vous aurez besoin de 4 à 6 heures après la dernière charge de bois pour accumuler assez de charbons pour faire un *barbecue*.
- Faites cuire à chaleur indirecte. Dégagez les charbons du centre de la boîte à feu vers les côtés.
- Gardez la porte fermée.
- Essayez avec des intensités différentes de chaleur. Commencez avec une chaleur moins intense pour éviter de brûler votre nourriture. La température dans la boîte à feu est beaucoup plus élevée qu'elle ne le paraît.
- Utilisez le levier à gauche, l'activateur, (voir Section 2.3) pour régulariser la température de la boîte à feu lors de la cuisson. Pour éviter des poussées de flammes, glissez le sélecteur de taux de combustion vers la droite et fermez l'allume-rapide en le tirant vers vous s'il ne s'est pas déjà retiré automatiquement.
- Le poisson se cuit très bien sur une planche de cèdre.
- La fumée peut se produire lors de la cuisson d'aliments graisseux.

N'utilisez pas le FUSION 18 comme appareil de cuisson primaire. La grille de cuisson a été conçu à être utilisé occasionnellement pendant l'hiver et durant des pannes d'électricité. La nourriture qui est couramment cuite au barbecue extérieur conventionnel peut être cuite dans le FUSION 18. Aucun nettoyage n'est requis : la chaleur du prochain feu nettoiera les résidus de la cuisson.

DÉGAGEMENT DE RESPONSABILITÉ: FOYER SUPREME INC. n'est pas responsable de la qualité ni du résultat de la nourriture grillée dans le FUSION 18.

5. PROBLÈMES D'OPÉRATION

5.1. Tirage

Un tirage provient de la différence de pressions entre la connexion de la gaine et le haut de la cheminée. Un bon tirage résulte d'une circulation montante, ce qui évite une fuite de fumée dans la maison lors de la combustion. Lorsque la température du FUSION 18 et de la cheminée monte, le tirage augmente conséquemment à cause d'une différence de pressions supérieure.
Une pression négative est une circulation d'air descendante de la cheminée qui s'échappe dans la maison par le foyer ou l'encastrable. La fumée peut être causée par plusieurs facteurs : une pression négative dans votre maison, une utilisation du foyer simultanée avec d'autres ventilateurs (tels que la hotte de cuisinière), des bûches ayant un taux d'humidité élevé, une hauteur de cheminée inférieure à 15 pieds ou une cheminée qui n'est pas propre ou qui est bouchée. Assurez-vous de faire ramoner votre cheminée au moins une fois par année et de la faire inspecter au moins deux fois par année par des professionnels. Avant d'allumer un feu, si vous sentez un courant d'air frais dans la boîte à feu, il est probable que vous ayez un faible triage. Dans le cas d'un faible tirage, suivez les étapes suivantes :

1. Fermez tous les ventilateurs en opération dans la maison.
2. Placez les bûches et l'allume-feu tel qu'il est décrit à la section 4.4.
3. Activez l'activateur vers l'intérieur.
4. Placez trois morceaux de papier roulés par-dessus les bûches.
5. Ouvrez une seule porte ou une seule fenêtre près du foyer.
6. Allumez l'allume-feu et les morceaux de papiers à plusieurs endroits. Gardez la porte entrouverte. Il est probable qu'un peu de fumée s'échappe dans la maison.
7. Fermez la porte du foyer et la porte ou la fenêtre près du foyer.

5.2. Surchauffement

Si l'extérieur de la boîte à feu (dessus et côtés) et/ou la gaine devient rouge, ceci indique un surchauffement. Plusieurs facteurs peuvent causer un surchauffement : un excès d'air dans la boîte à feu, trop de bûches dans la boîte à feu ou un fort tirage abnormal. Un surchauffement pose un risque de sécurité, un risque d'incendie et des dommages irréparables dans le FUSION 18. Dans le cas d'un surchauffement, assurez-vous que la porte de FUSION 18 est fermée proprement, retirez l'activateur vers vous et maximisez la vitesse des ventilateurs.

Directives pour éviter un surchauffement:

- Gardez toujours la porte fermé pendant l'opération du FUSION 18.
- Inspectez régulièrement le joint d'étanchéité de la porte et de la vitre et remplacez ceux-ci au besoin.
- Assurez-vous que le couvercle de ramonage bloque le trou dans le déflecteur en tout temps pendant la combustion.
- Ne brûlez pas plus que 25 livres de bois dans le FUSION 18.
- Assurez-vous qu'il n'y a pas un surplus de tirage.

ATTENTION : Si ces instructions ne sont pas suivies, des dommages irréversibles pourront être causés, la garantie sera annuler et il y a un risque d'incendie.

6. ENTRETIEN

6.1. Disposition des cendres

Enlevez régulièrement les cendres du cendrier. Assurez-vous que les cendres sont froides avant de procéder.

AVERTISSEMENT : Portez toujours des gants de protection pour éviter des brûlures.

Pour enlever les cendres :

a) Ouvrez doucement la porte du foyer.
b) Placez le seau à cendres (récipient métallique) proche du foyer, sur le prolongement de l'âtre non-combustible.
c) Enlevez les cendres à l'aide d'une pelle de foyer.
d) Gardez le seau à cendre surmonté d'un couvercle hermétique sur une surface non-combustible, loin de matériaux combustibles, jusqu'à ce que les cendres soient complètement éteintes et refroidies.

Les cendres doivent être enlevées du foyer à un intervalle de quelques jours ou après une accumulation de 2 ou 3 pouces. Les cendres doivent être versées dans un récipient métallique surmonté d'un couvercle hermétique et apportées à l'extérieur. Lorsque les cendres sont complètement éteintes et refroidies, elles doivent être dispersées à l'extérieur.

AVERTISSEMENTS:

- Même après plusieurs jours sans utilisation du foyer, les cendres peuvent encore contenir des braises chaudes.
- Comme le cendrier et le contenant hermétique peuvent devenir très chauds, portez des gants pour éviter des brûlures.

6.2. Entretien de la cheminée

Créosote – sa formation et la nécessité de l'enlever : Lorsque le bois brûle lentement, il produit des goudrons, des vapeurs organiques et de la vapeur d'eau. Lorsque ces matières sont condensées, elles forment un dépôt brun foncé ou noir appelé créosote. La créosote s'accumule sur les parois de la cheminée. S'il y a une grande accumulation de créosote, il peut en résulter un feu de cheminée extrêmement chaud. La cheminée doit être inspectée périodiquement durant la saison de chauffage pour vérifier l'accumulation de créosote. Une couche accumulée excédant 3 mm (1/8 po et plus) devrait être nettoyée pour réduire les risques associés aux feux de cheminée. ATTENTION : Ne faites pas ramoner la cheminée quand le FUSION 18 est chaud. N'utilisez jamais des nettoyants chimiques pour votre cheminée. Suivez les directives suivantes sur le ramonage de la cheminée du FUSION 18 :

a) Ouvrez la porte du foyer.
b) Poussez le couvercle de ramonage par en haut et placez-le sur le côté. Le couvercle de ramonage est au centre du déflecteur.
c) Fermez la porte du foyer.
d) Ramonez la cheminée en utilisant une brosse de ramonage ayant le même diamètre que la gaine.
e) Ouvrez la porte du foyer et enlevez tous les résidus.
f) Replacez le couvercle de ramonage.

AVERTISSEMENT : Un couvercle de ramonage qui ne bloque pas l'accès de la cheminée pendant la combustion causera un surchauffement de la boîte à feu et constitue un risque d'incendie, ce qui annulera la garantie.

6.3. Nettoyage de la vitre

En n'utilisant que du bois sec avec le sélecteur du taux de combustion positionné au maximum (vers la gauche), la vitre du FUSION 18 restera plus propre plus longtemps. Si nécessaire, la vitre de la porte peut être nettoyée avec un linge doux et une solution non abrasive, telle que de l'eau savonneuse. Les nettoyants commerciaux spécialisés pour des vitres de foyers peuvent produire de meilleurs résultats.

AVERTISSEMENTS :

- Les nettoyants abrasifs sont à éviter car ils produisent des égratignures de surface qui réduisent la transparence de la vitre et sa résistance aux impacts.
- La vitre devrait être nettoyée lorsque le foyer est éteint. Ne nettoyez pas la vitre quand elle est chaude.

Évitez les surfaces peinturées du foyer quand vous utilisez des nettoyants commerciaux. Ces nettoyants peuvent endommager et tacher les surfaces peinturées.

6.4. Remplacement du joint d'étanchéité

La porte de FUSION 18 comprend un joint d'étanchéité graphite résistant à de hautes températures. Il est recommendé d'inspecter régulièrement le joint d'étanchéité pour assurer le propre fonctionnement du FUSION 18. Le joint d'étanchéité ¾ po doit être remplacé lorsqu'il est usé, endommagé ou quand il commence à se désintégrer.

AVERTISSEMENT : N'opérez jamais le FUSION 18 sans un joint d'étanchéité ou avec un joint d'étanchéité endommagé. L'utilisation du FUSION 18 avec un joint d'étanchéité endommagé ou sans un joint d'étanchéité pourrait causer des dommages irréversibles, annulera la garantie et constitue un risque d'incendie.

Pour remplacer le joint d'étanchéité :

a) Commandez l'ensemble de remplacement de joint d'étanchéité ¾ po pour FUSION 18.
b) Enlevez la porte : ouvrez-la et soulevez-la suffisamment pour en faire sortir la tige inférieure hors de son trou, puis tirez légèrement la partie inférieure de la porte et abaissez-la jusqu'à ce que la tige supérieure sorte de son trou.
c) Déposez la vitre sur une surface propre et plate.
d) Enlevez le joint d'étanchéité de la porte ainsi que l'adhésif.
e) Appliquez un cordon (largeur entre 1/8 po et 5/32 po) de silicone haute température sur la rainure.
f) Fixez le nouveau joint d'étanchéité sur la silicone à haute température et appuyez légèrement. Coupez le surplus de joint d'étanchéité à l'aide de ciseaux. Mettez un ruban adhésif sur les deux extrémités du joint d'étachéité.
g) Laisser la silicone sécher pendant un minimum de 24 heures.
h) Réinstallez la porte.

6.5. Remplacement de la vitre

ATTENTION : La porte vitrée de votre FUSION 18 doit être traitée avec soin. Ne claquez pas la porte et ne construisez pas le feu trop près de la vitre. Ne surchargez pas votre FUSION 18. Les températures excessives ou les impacts peuvent provoquer le bris de la vitre.

La vitre utilisée pour le FUSION 18 est de type Pyrocéramique III / Keralite de 5 mm (nominal) d'épaisseur qui peut supporter des températures jusqu'à 1300°F. Si la vitre de votre porte brise, elle doit être remplacée par une vitre identique.

ATTENTION : N'utilisez pas le foyer lorsqu'une vitre est craquée ou brisée.

Pour remplacer une vitre brisée :
PRÉCAUTION : Portez toujours des gants et des lunettes de protection afin d'éviter des blessures.

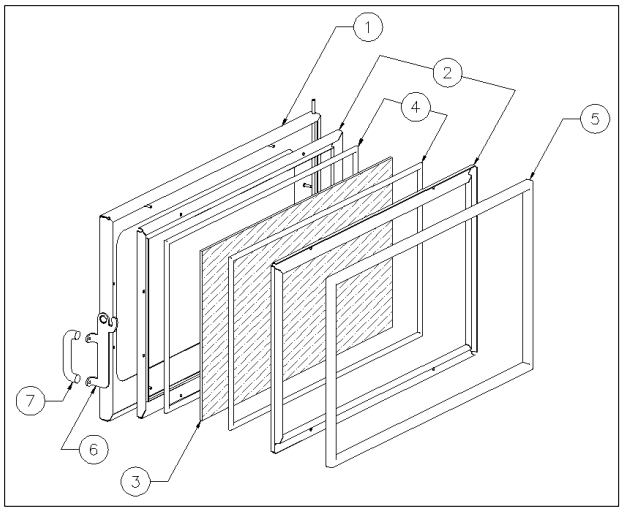

Illustration 25: Remplacement de la vitre

a) Commandez un ensemble de remplacement de vitre pour FUSION 18.
b) Enlevez la porte : ouvrez-la et soulevez-la suffisamment pour en faire sortir la tige inférieure hors de son trou, puis tirez légèrement la partie inférieure de la porte et abaissez-la jusqu'à ce que la tige supérieure sorte de son trou.
c) Enlevez le joint d'étanchéité de porte et la silicone du cadre de la porte.
d) Enlevez les 8 écrous autour du cadre de la porte.
e)
f) Enlevez la première rangée de supports métalliques (2 petits et 2 grands) et le joint d'étanchéité de vitre.
g) Enlevez les morceaux de verre brisé. Nettoyez soigneusement le cadre en vous assurant qu'il n'y reste plus de petits fragments de verre.
h) Placez la nouvelle vitre sur la deuxième rangée de joint d'étanchéité de vitre, centré dans le cadre de porte.
i) Fixez les supports à vitre (2 petits et 2 grands) au cadre de la porte et le joint d'étanchéité de vitre.
j) Serrez les 8 écrous autour du cadre de la porte. Attention à ne pas trop serrer les écrous.
k) Appliquez au fond de la rainure des supports à vitre un cordon (largeur entre 5/32 po et 3/16 po) de silicone haute température.
l) Installez dans la rainure le nouveau joint d'étanchéité de porte ¾ po.

Tableau 4: Composants de la porte

Item	Code	Description	Qté
1	DR2110	Assemblage de cadre de porte	1
2	DR_25375	Support métallique horizontal	4
2	DR_14875	Support métallique vertictal	4
3	PYRO_24.25X13.625	Vitre pyrocéramique	1
4	GSK_19_7	Joint d'étanchéité de vitre	2
5	GSK_25_7	Joint d'étanchéité de porte	1
6	CM0031	Loquet de porte	1
7	POI	Poignée en bois	1

Attendez vingt-quatre heures avant de réinstaller la porte pour permettre au silicone de bien se sécher.

6.6. Lubrification du loquet

Lubrifiez annuellement le loquet de la poignée (CM0031) avec de la graisse.

6.7. Peinture

La façade du FUSION 18 peut être retouchée avec la peinture en aérosol haute température Stove Bright® noir métallique pour les foyers noirs ou charbon pour les foyers gris foncé. Suivez les directives de sécurité et les recommandations de Stove Bright®. Appliquez la peinture dans un endroit bien ventilé. Si vous faites des retouches sur la porte de FUSION 18, couvrez la vitre en utilisant du ruban-cache de peintre et du carton. Attendez que la peinture soit sèche avant de faire un feu dans le FUSION 18. **Ne faites jamais des retouches sur votre FUSION 18 lorsqu'il est chaud.**

6.8. Enlèvement de la boîte à feu

De temps en temps un technicien ou un inspecteur aura besoin de temporairement retirer la boîte à feu du FUSION 18 du foyer en maçonnerie. Suivez les directives suivantes sur l'enlèvement de la boîte à feu:

a) Enlevez et disposez les cendres du FUSION 18 (voir section 6.1).
b) Enlevez la porte du FUSION 18 et placez celle-ci à un endroit sécuritaire pour éviter tout dommage.
c) Enlevez la façade du FUSION 18 en dévissant les 4 vis des coins.
d) Poussez le couvercle de ramonage par en haut et placez-le sur le côté. Le couvercle de ramonage est au centre du déflecteur.
e) Applatissez les onglets de l'adaptateur.
f) Utilisez la poignée de l'adaptateur pour le poussez vers le haut et déconnectez-là de la boîte à feu.
g) Enlevez de manière sécuritaire la boîte à feu.

Referez à la section 3.5 pour la réinstallation de la boîte à feu.

ATTENTION: N'enlevez jamais la boîte à feu quand celle-ci est chaude.

6.9. Pièces de remplacement

Code	Description	Illustration
POI	Poignée en bois (spécifiez la couleur)	
PYRO_24.25X13.625	Vitre pyrocéramique III / Keralite 5mm, 20.25" X 12"	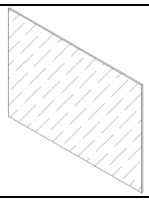
GSK_19_7	Joint d'étanchéité Graphite Recouvert Carré épaisseur : 0.1875" longueur : 6'	
GSK_25_7	Joint d'étanchéité Graphite Recouvert Carré épaisseur : 0.25" longueur : 6'	
RG 125-19/06	Ventilateur centrifugal compacte AC Caractéristiques électriques: 115VAC, 60 Hz, 19W Certification: VDE, CSA, UL, CE	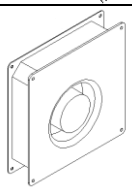
60T22	Thermo-disc Caractéristiques électriques: 120 VAC, 15A Certification: UL/CSA	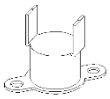
B7059	Rhéostat 300W/3.0 Amps, 125VAC – 50/60Hz <u>Certification</u>: UL, ULC	
PA5000	Contrôle d'air de combustion (specifiez couleur)	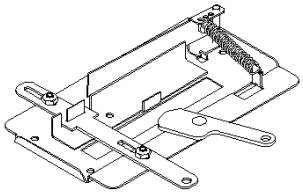
CM0020	Clé à main froide pour contrôle d'air de combustion	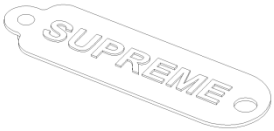
FN1210	Grille de barbecue amovible	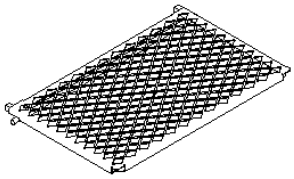

7. GARANTIE

Foyer Suprême offre à l'acheteur original, une garantie limitée de vingt-cinq **(25) ans,** à compter de la date d'achat, de son foyer au bois, contre tout défaut de matériaux ou de fabrication. Cette garantie est conditionnelle à une utilisation et un entretien normaux de l'unité.

Cette garantie est cependant nulle si le foyer n'a pas été installé selon les instructions contenues dans le manuel d'installation fourni avec l'appareil et les normes locales et nationales d'installation applicables par un technicien qualifié reconnu.

LIMITES DE LA GARANTIE

1. Au cours des deux premières années de la garantie limitée, Foyer Suprême fournira sans frais les pièces de remplacement s'avérant défectueuses et assumera les coûts raisonnables de la main-d'œuvre nécessaire pour effectuer ces remplacements à l'exception des pièces ci-dessous.

EXCLUSIONS

Foyer Suprême n'assumera aucuns frais de main-d'œuvre encourus pour le remplacement des pièces suivantes :

Les composantes électriques, les surfaces plaquées et/ou peinturées, les panneaux en acier inoxydable, le contrôle d'air automatique, le système de combustion à air secondaire – garantie de deux ans;

Cordon d'étanchéité – garantie d'un an;

Vitre céramique (bris thermique seulement) - garantie de 90 jours.

2. Au cours de la troisième jusqu'à la cinquième année de la garantie limitée, Foyer Suprême fournira sans frais les pièces de remplacement s'avérant défectueuses à l'exception des pièces mentionnées ci-dessus. Foyer Suprême ne sera pas responsable des frais de main-d'œuvre associés à ces travaux de remplacement.

3. De la sixième jusqu'à la vingt-cinquième année de la garantie limitée, Foyer Suprême fournira les pièces de remplacement (si disponibles) à l'acheteur original à 50 % du prix de détail actuel, à l'exception des pièces mentionnées ci-dessus. Foyer Suprême ne sera pas responsable des frais de main-d'œuvre associés à ces travaux de remplacement.

CETTE GARANTIE LIMITÉE NE COUVRE PAS:

- les coûts (main-d'œuvre ou autres) relatifs soit à l'enlèvement d'un produit déjà installé, soit à l'installation d'un produit de remplacement, soit au transport ou au retour d'un produit ou au transport d'un produit de remplacement;
- tous produits déplacés de leur emplacement original.

Cette garantie s'applique uniquement dans le cadre d'un usage normal résidentiel. Les dommages résultant d'une mauvaise utilisation, d'un abus, d'un manque d'entretien, d'un surchauffement, et/ou d'une négligence ne sont pas couverts par la présente garantie.

Foyer Suprême se dégage de toute responsabilité advenant d'un problème de tirage résultant d'une pression négative de la propriété causée par un système de chauffage, un système de ventilation, un échangeur d'air ou tout élément de construction pouvant entraîner ce problème.

Le manufacturier peut à sa discrétion décider de réparer ou de remplacer une pièce ou un appareil après inspection et détermination du problème. Le manufacturier peut à son gré se dégager de toutes ses obligations en remboursant le prix de gros de la pièce défectueuse.

Le manufacturier ne peut être tenu responsable pour tous dommages extraordinaires, indirects ou conséquents, quels qu'ils soient, excédant le prix d'achat original de l'appareil.

Tout appareil ou sa composante ayant fait l'objet d'un remplacement au cours de cette garantie sera garanti pour une période n'excédant pas le terme résiduel de la garantie originale.
Les réparations ou remplacements de pièces et la main-d'œuvre doivent être autorisés à l'avance par Foyer Suprême.

Chaque réclamation doit être accompagnée d'une preuve d'achat.

Cette garantie à vie limitée est effective sur tous les appareils vendus et remplace toutes les autres garanties en existence.

S.V.P. enregistrez votre garantie en ligne au http://www.supremem.com/registration.php pour vous assurer d'une couverture de garantie complète. Pour toute réclamation, avant de contacter FOYER SUPRÊME INC., S.V.P. ayez les informations suivantes en main :

- **Information du client (nom, adresse, numéro de téléphone)**
- **Preuve d'achat**
- **Nom du modèle de produit et numéro de série**
- **Description détaillée de la pièce défectueuse**
- **Photos (si necessaire)**